B de Bom amigo

Um bom amigo mostra que se importa com você e o faz sentir-se amado.

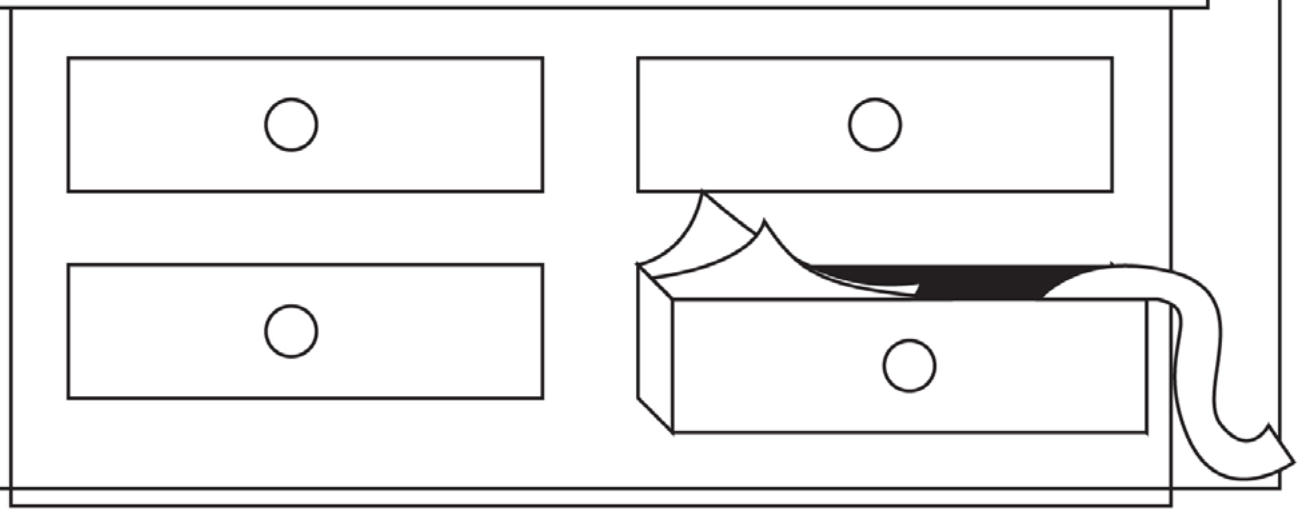

Autoria de Katiuscia Giusti. Ilustrações de Alvi. Design por Stefan Merour.
Publicado pelo My Wonder Studio. Copyright © 2015 por A Família Internacional.